Wechselspannung

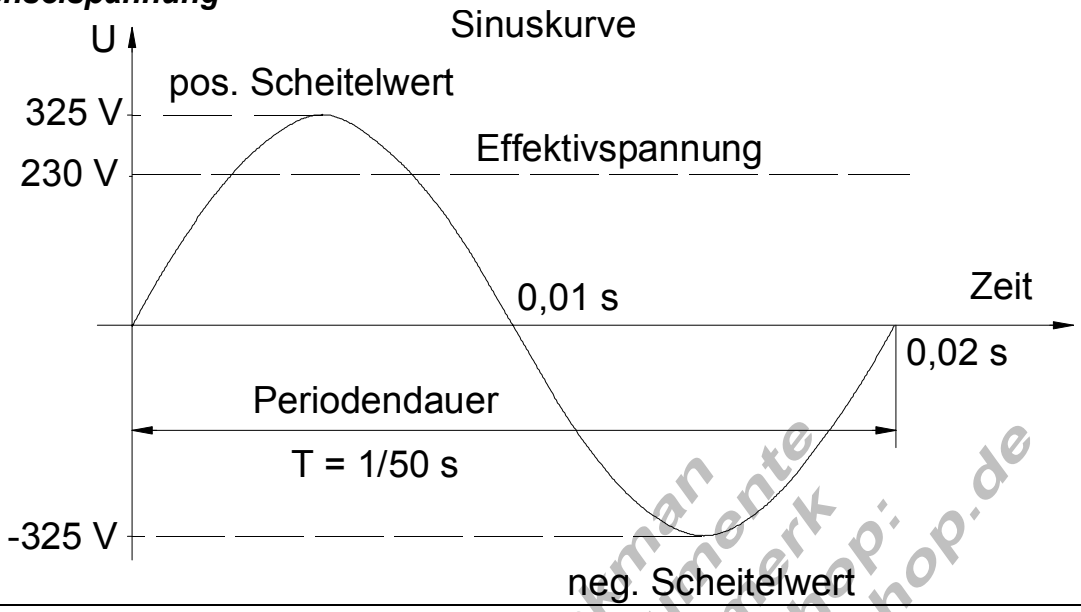

Reihenschaltung von Widerständen

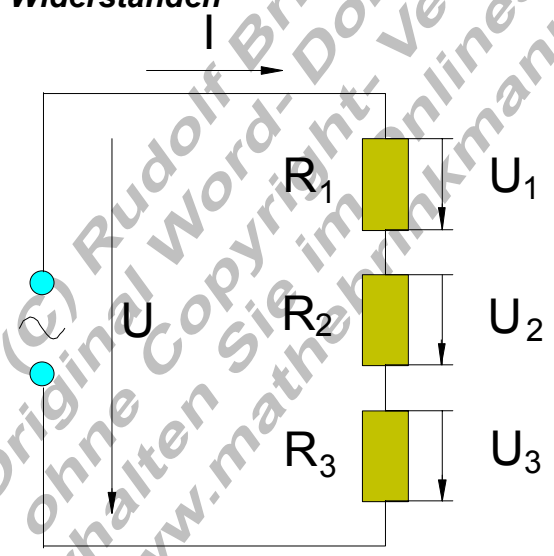

$$R_{ges} = R_1 + R_2 + R_3 + \ldots$$

Parallelschaltung von Widerständen

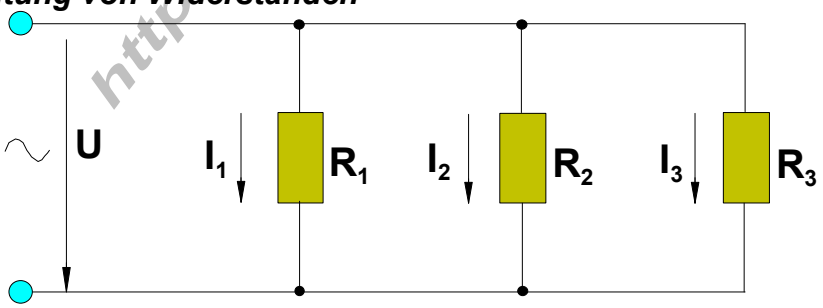

$$1/R_{ges} = 1/R_1 + 1/R_2 + 1/R_3 + \ldots$$

(c) Rudolf Brinkmann
Original Word- Dokumente
ohne Copyright- Vermerk
erhalten Sie im Onlineshop:
http://www.mathebrinkmann-shop.de